（接下页）

前照灯（2015 年 8 月之后生产）

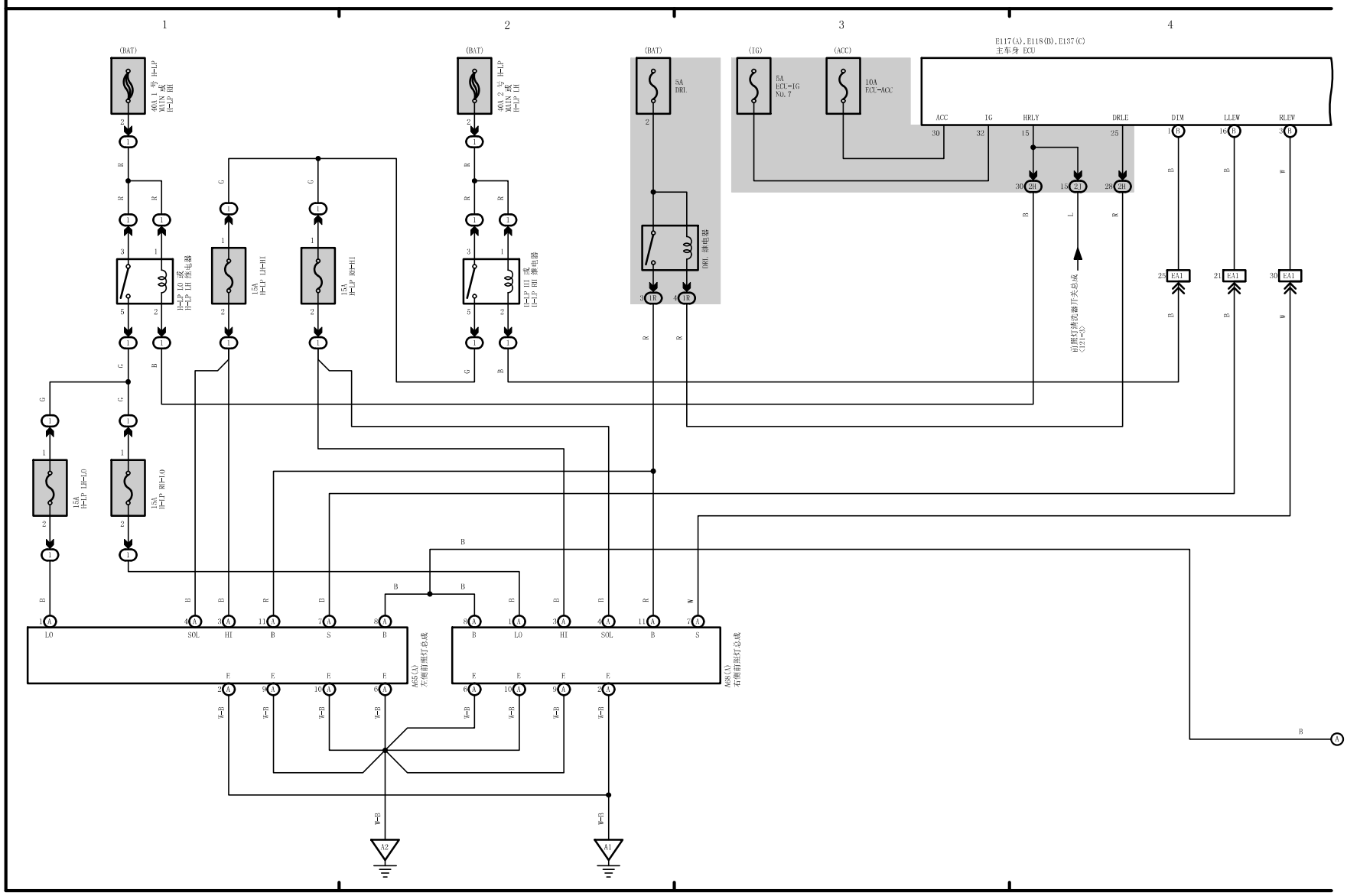

（接下页）

前照灯（2015 年 8 月之后生产）

自动灯光控制和车灯自动熄灭系统
（2015 年 8 月之后生产）

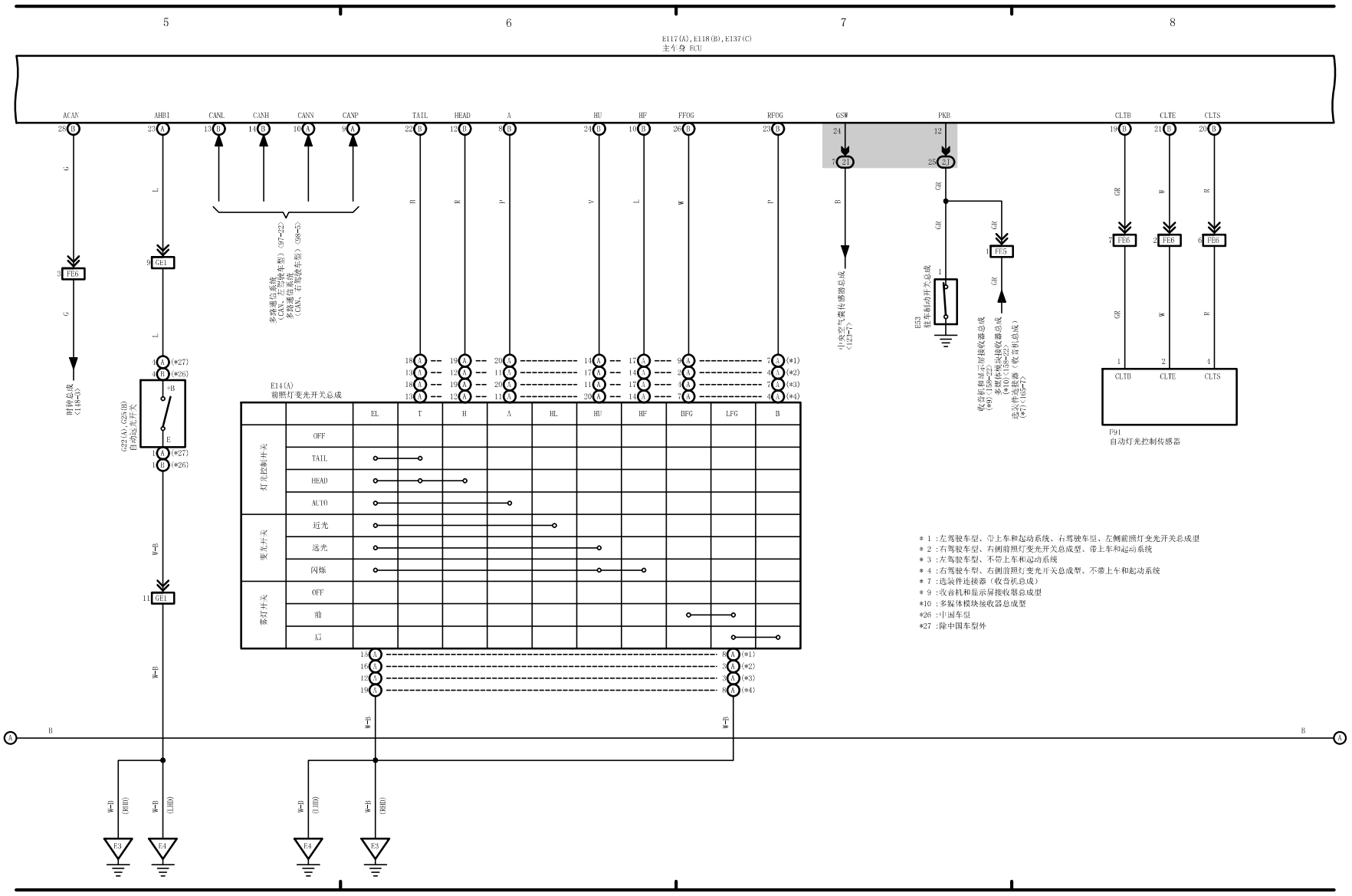


＊1：左驾驶车型、带上车和起动系统、右驾驶车型、左侧前照灯变光开关总成型
＊2：右驾驶车型、右侧前照灯变光开关总成型、带上车和起动系统
＊3：左驾驶车型、不带上车和起动系统
＊4：右驾驶车型、右侧前照灯变光开关总成型、不带上车和起动系统
＊7：选装件连接器（收音机总成）
＊9：收音机和显示屏接收器总成型
＊10：多媒体模块接收器总成型
＊26：中国车型
＊27：除中国车型外

（接下页）

前雾灯（2015 年 8 月之后生产）

后雾灯（2015 年 8 月之后生产）

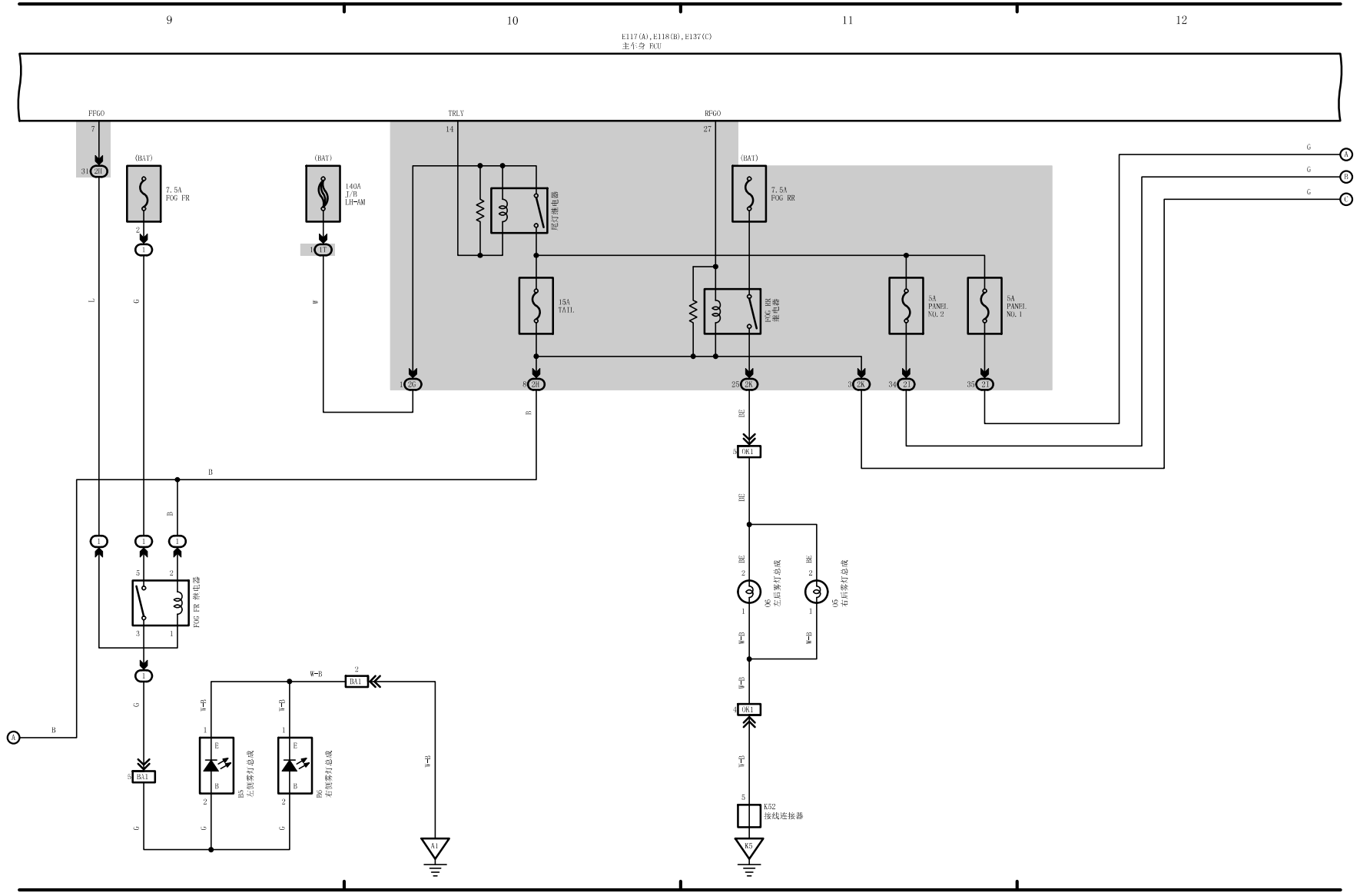

（接下页）

## 尾灯（2015 年 8 月之后生产）

＊5：升降式
＊6：旋转式

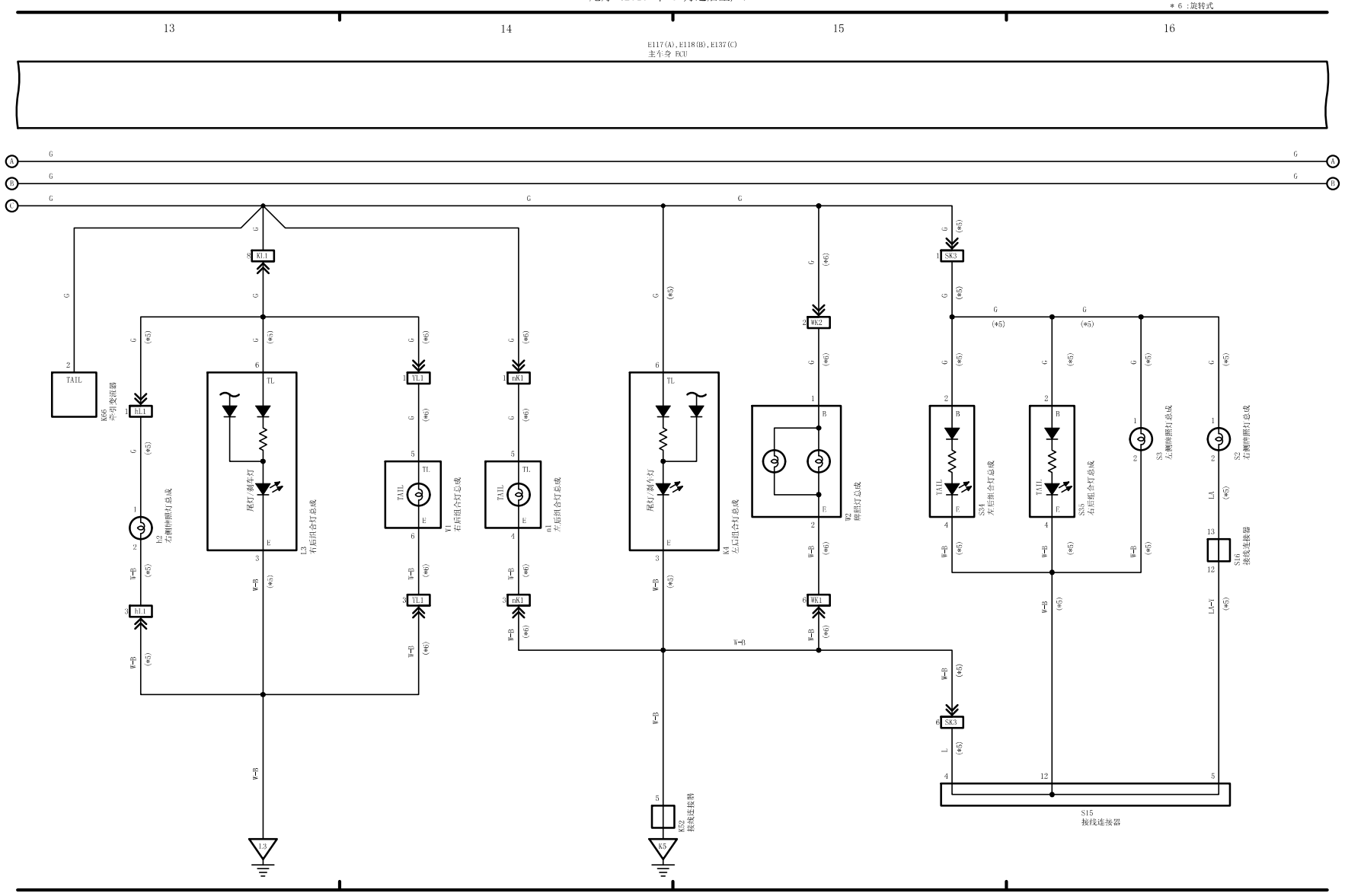

尾灯（2015 年 8 月之后生产）

*24 : 带卷收器
*25 :不带卷收器
*26 :中国车型
*27 :除中国车型外

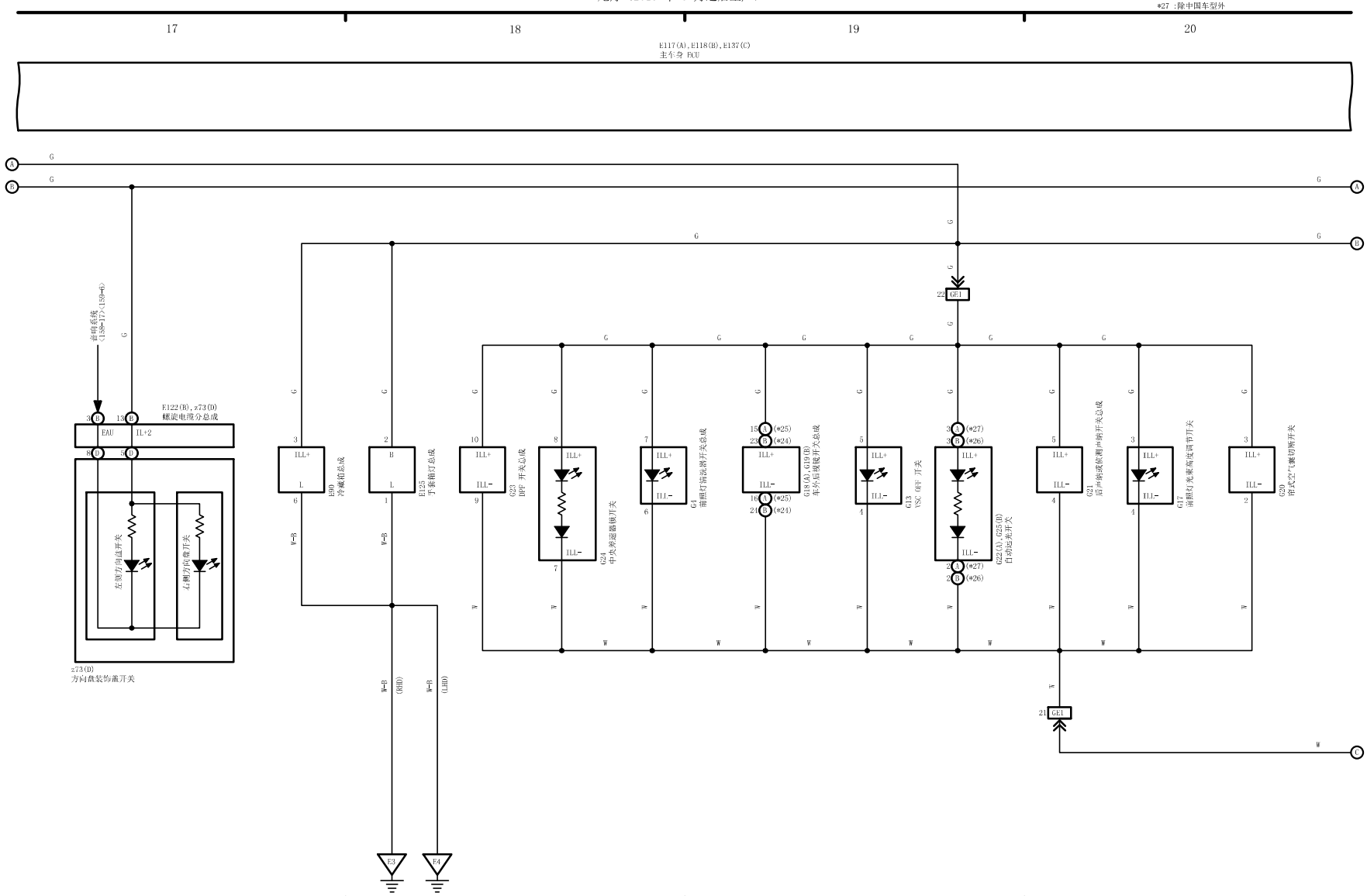

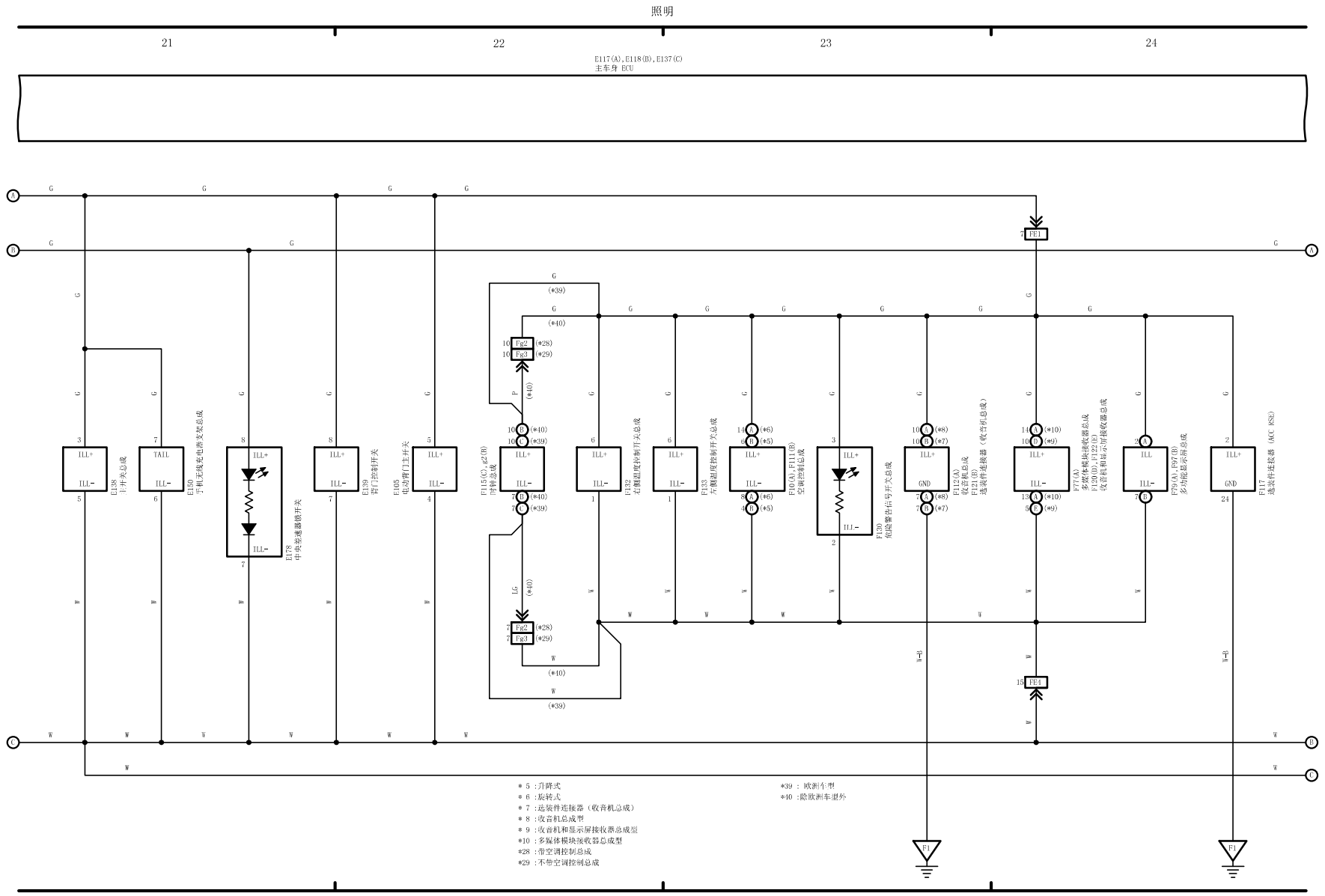
照明
21
22
23
24
E117(A),E118(B),E137(C)
主车身 ECU
E138
主开关总成
E150
手机无线充电垫支架总成
E178
中央安速器锁开关
E99
背门控制开关
E105
电动背门主开关
F115(C),F127(B)
挡杆总成
F132
右侧温度控制开关总成
F133
左侧温度控制开关总成
F10(A),F111(B)
空调控制总成
F130
危险警告信号开关总成
F112(A)
收音机总成
F120(B),F121(B)
选装件连接器（收音机总成）
F77(A)
多媒体模块接收器总成
F120(D),F122(E)
收音机和显示屏接收器总成
F79(A),F97(B)
多功能显示屏总成
F117
选装件连接器（ACC 8SD）
FE1
FE4
F1
*5 ：升降式
*6 ：旋转式
*7 ：选装件连接器（收音机总成）
*8 ：收音机总成型
*9 ：收音机和显示屏接收器总成型
*10 ：多媒体模块接收器总成型
*28 ：带空调控制总成
*29 ：不带空调控制总成
*39 ：欧洲车型
*40 ：除欧洲车型外

（接下页）

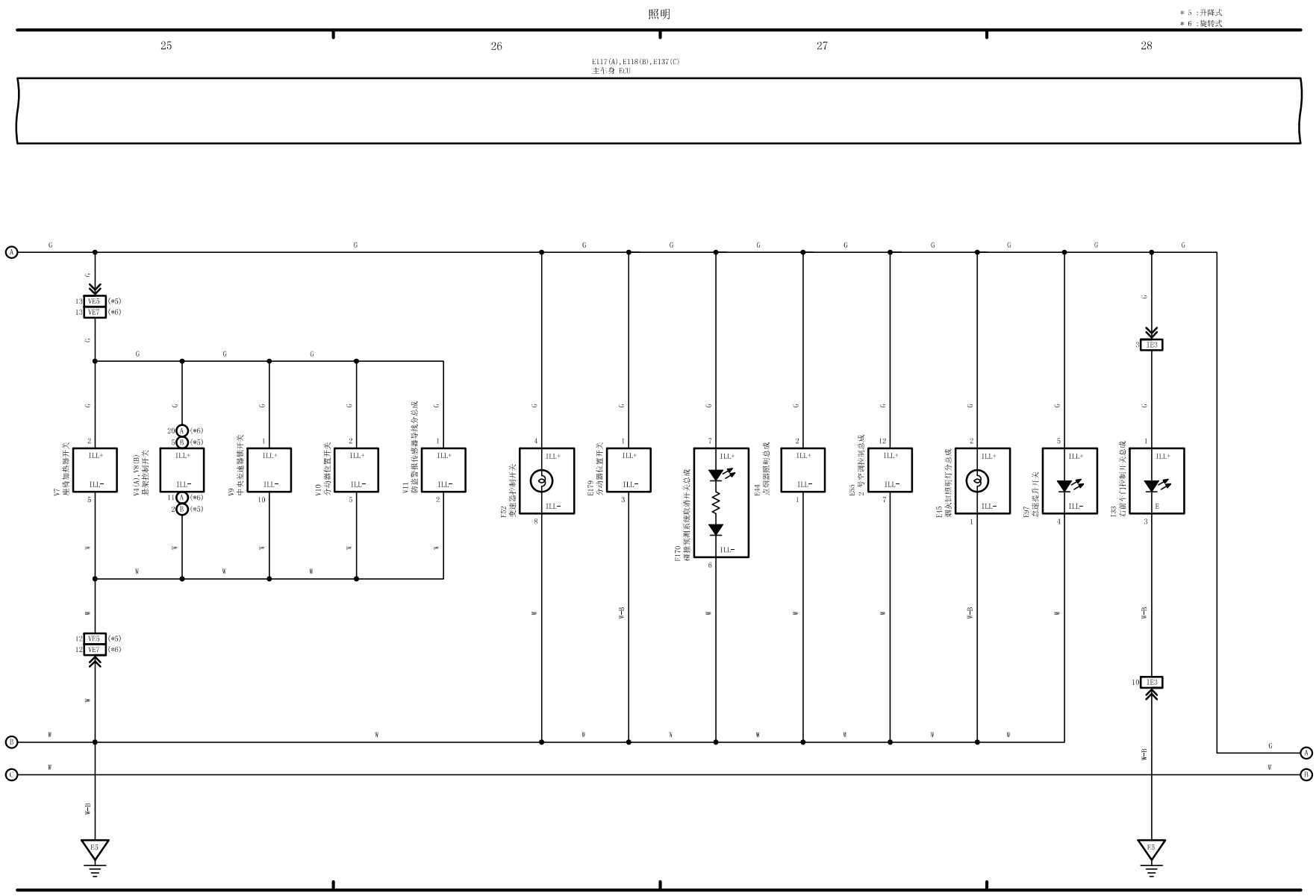
照明
＊5：升降式
＊6：旋转式
25
26
27
28
E117(A),E118(B),E137(C)
主车身 ECU
V7
座椅加热器开关
V8(A),V8(B)
悬架控制开关
V9
中央变速器锁开关
V10
分动器位置开关
V11
防盗警报传感器导线分总成
F52
变速器控制开关
E179
分动器位置开关
F170
碰撞预测系统驱动开关总成
F44
点烟器照明总成
E53
2 号空调控制总成
E45
烟灰缶照明灯分总成
F97
变速器灯开关
I33
右前车门控制开关总成
VE5
VE7
IB3
E5
ILL+
ILL-
G
W
W-B
W-R

钥匙提醒器（不带上车和起动系统）和车灯提醒器（2015 年 8 月之后生产）

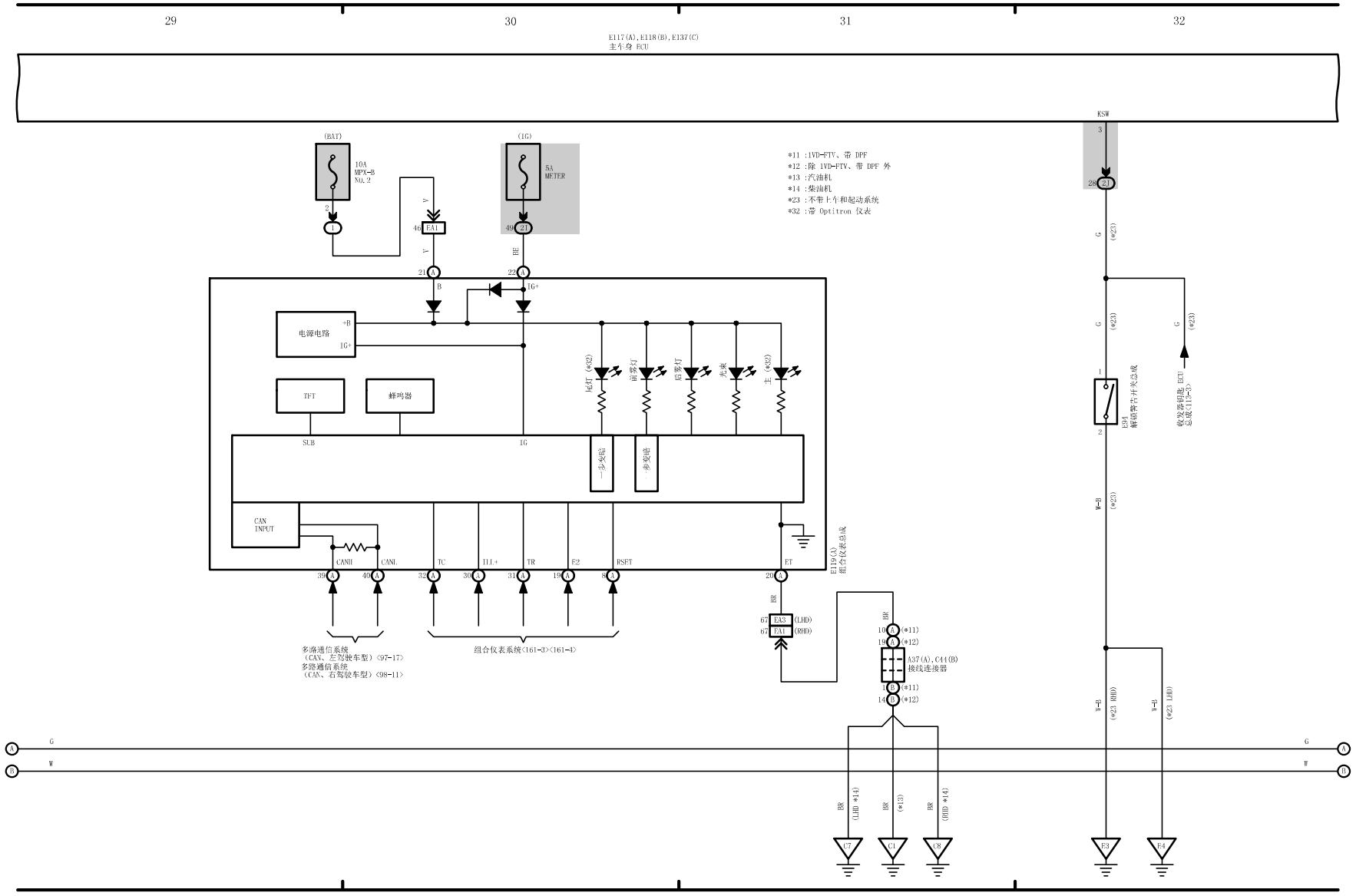

（接下页）

## 车内照明灯（2015 年 8 月之后生产）

*26 :中国车型
*27 :除中国车型外

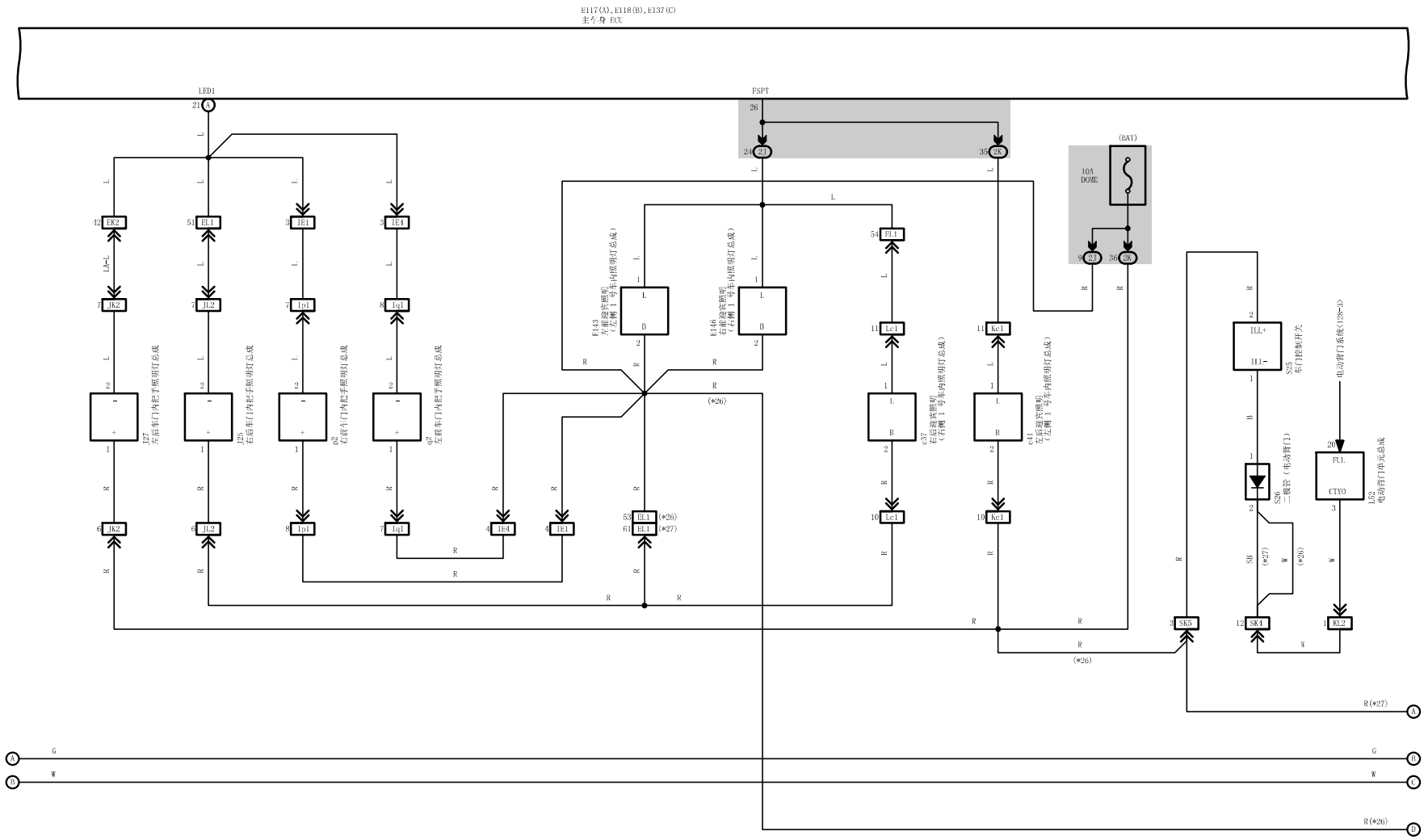

（接下页）

## 车内照明灯（2015 年 8 月之后生产）

*22 :带上车和起动系统
*23 :不带上车和起动系统
*26 :中国车型
*27 :除中国车型外
*30 :右驾驶车型、仅驾驶员车门滑防夹功能
*31 :除 *30 外

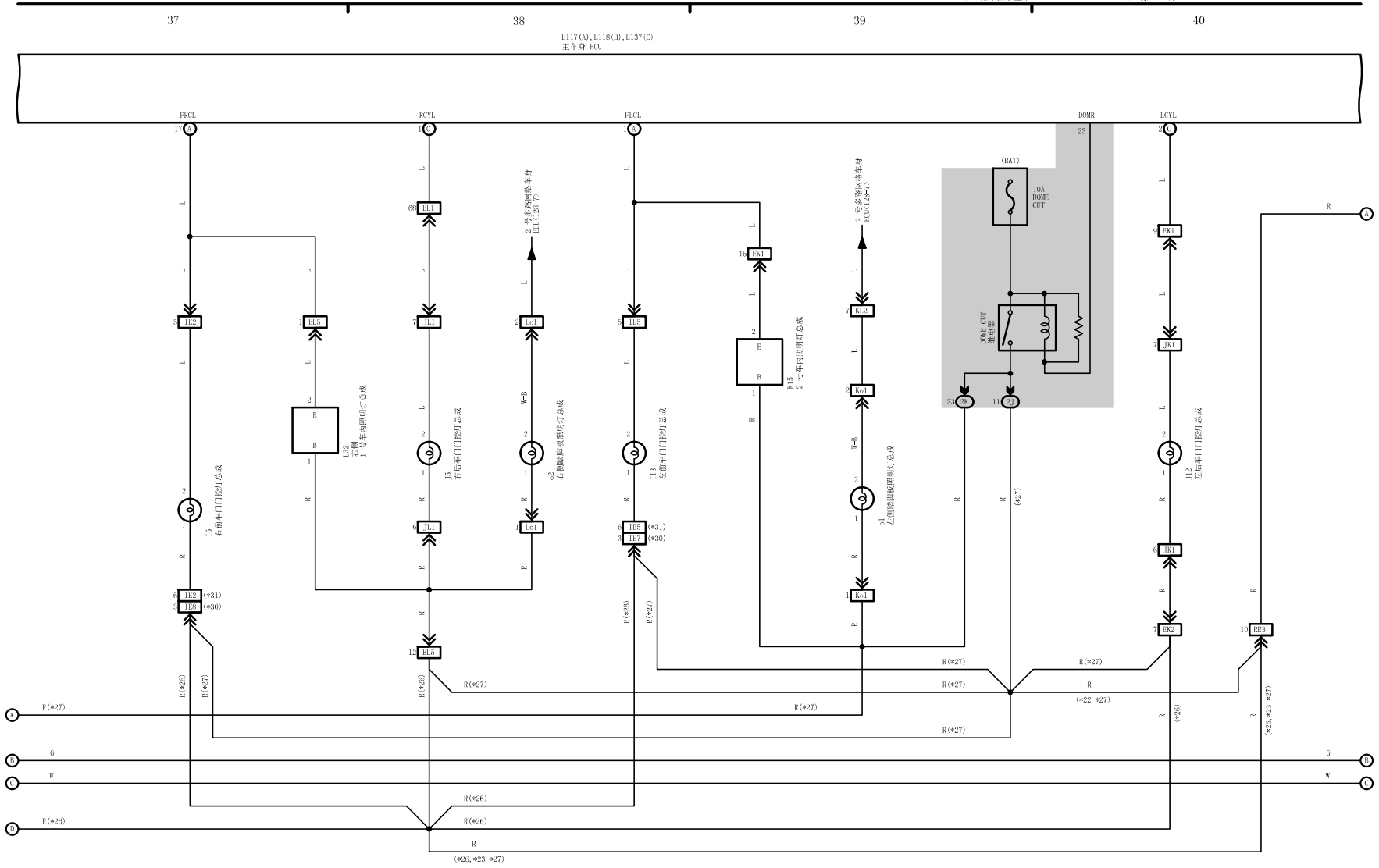

（接下页）

*26 :中国车型
*27 :除中国车型外
*40 :带阅读灯总成
*41 :不带阅读灯总成

## 车内照明灯（2015 年 8 月之后生产）

41 42 43 44

E117(A),E118(B),E137(C)
主体 ECU

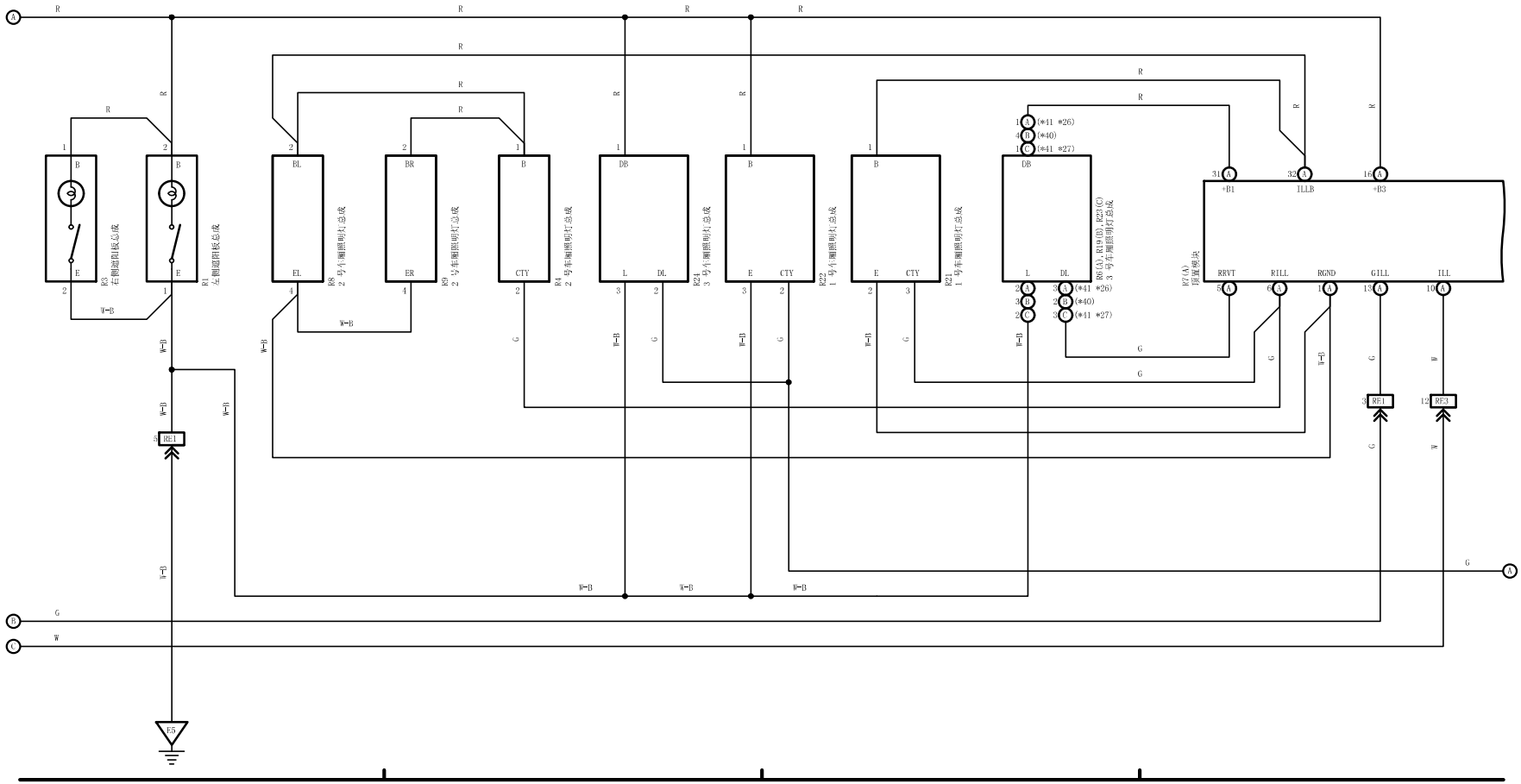

（接下页）

## 车内照明灯（2015 年 8 月之后生产）

*26 ：中国车型
*27 ：除中国车型外

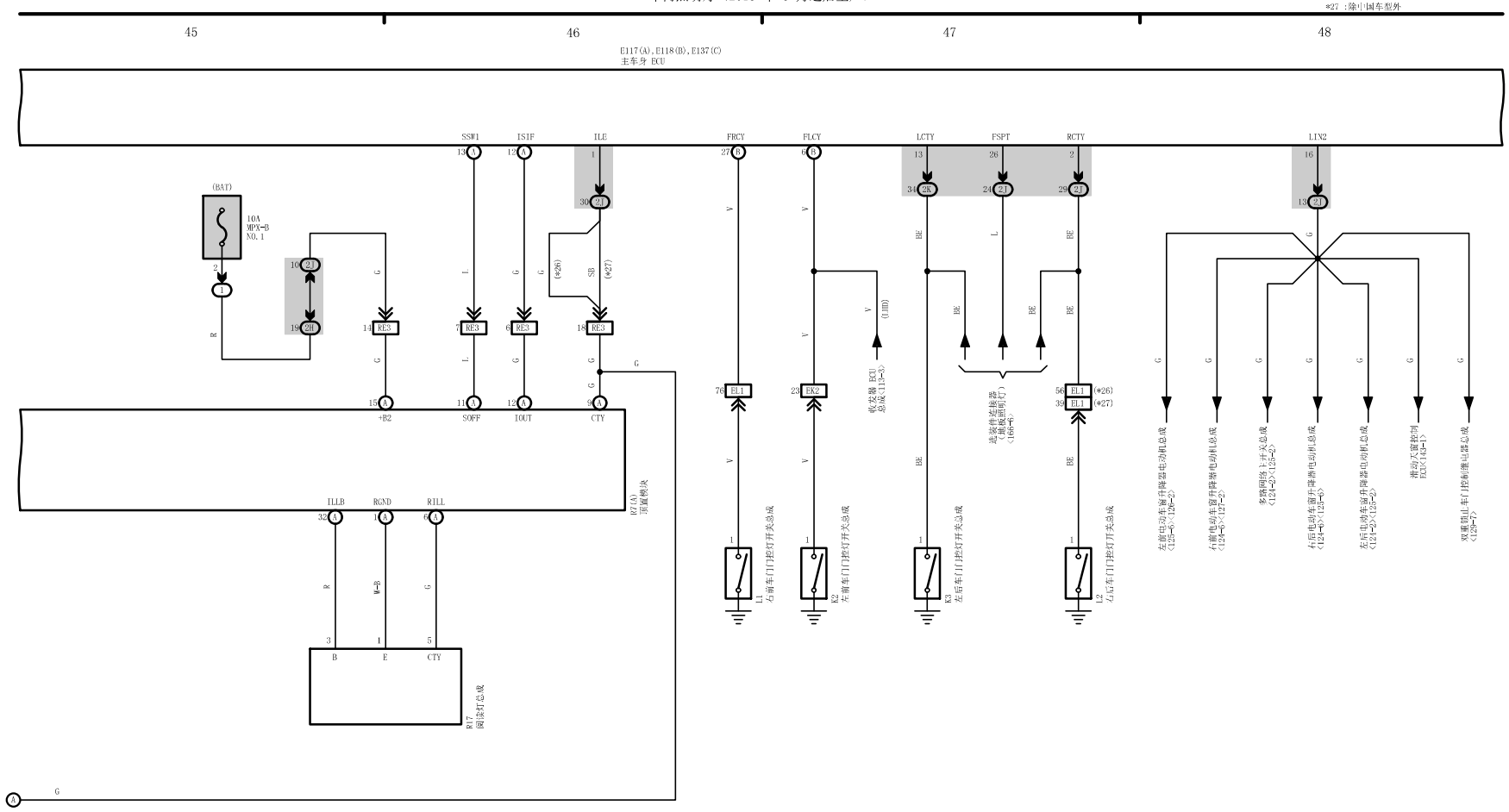

（接下页）

遥控门锁控制（不带上车和起动系统）（2015 年 8 月之后生产）

门锁控制（2015 年 8 月之后生产）

49 50 51 52

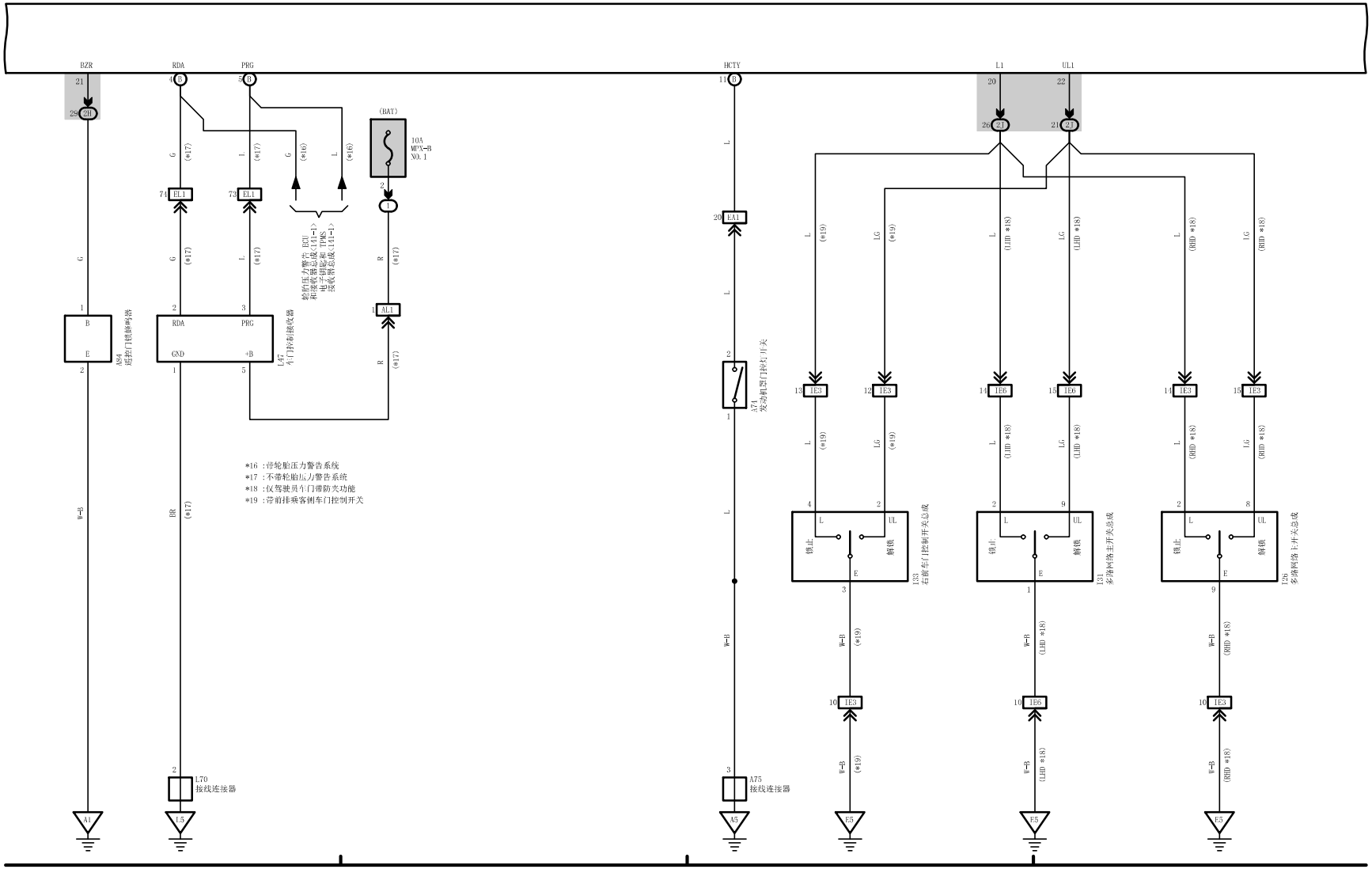

（接下页）

*20 ：带双重锁止
*21 ：不带双重锁止
*37 ：带门控电池
*38 ：不带门控电池

## 门锁控制（2015 年 8 月之后生产）

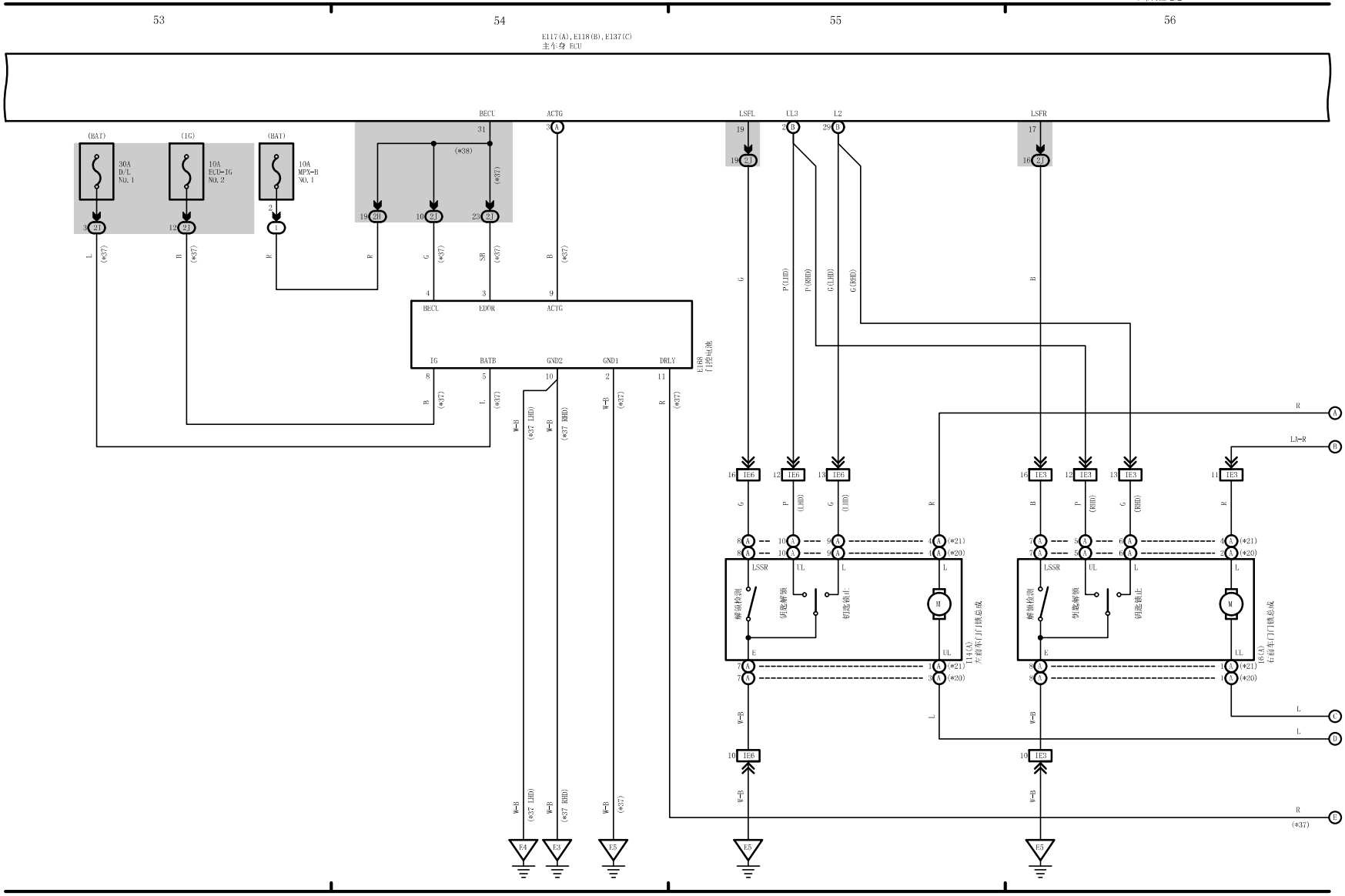

（接下页）

## 门锁控制（2015 年 8 月之后生产）

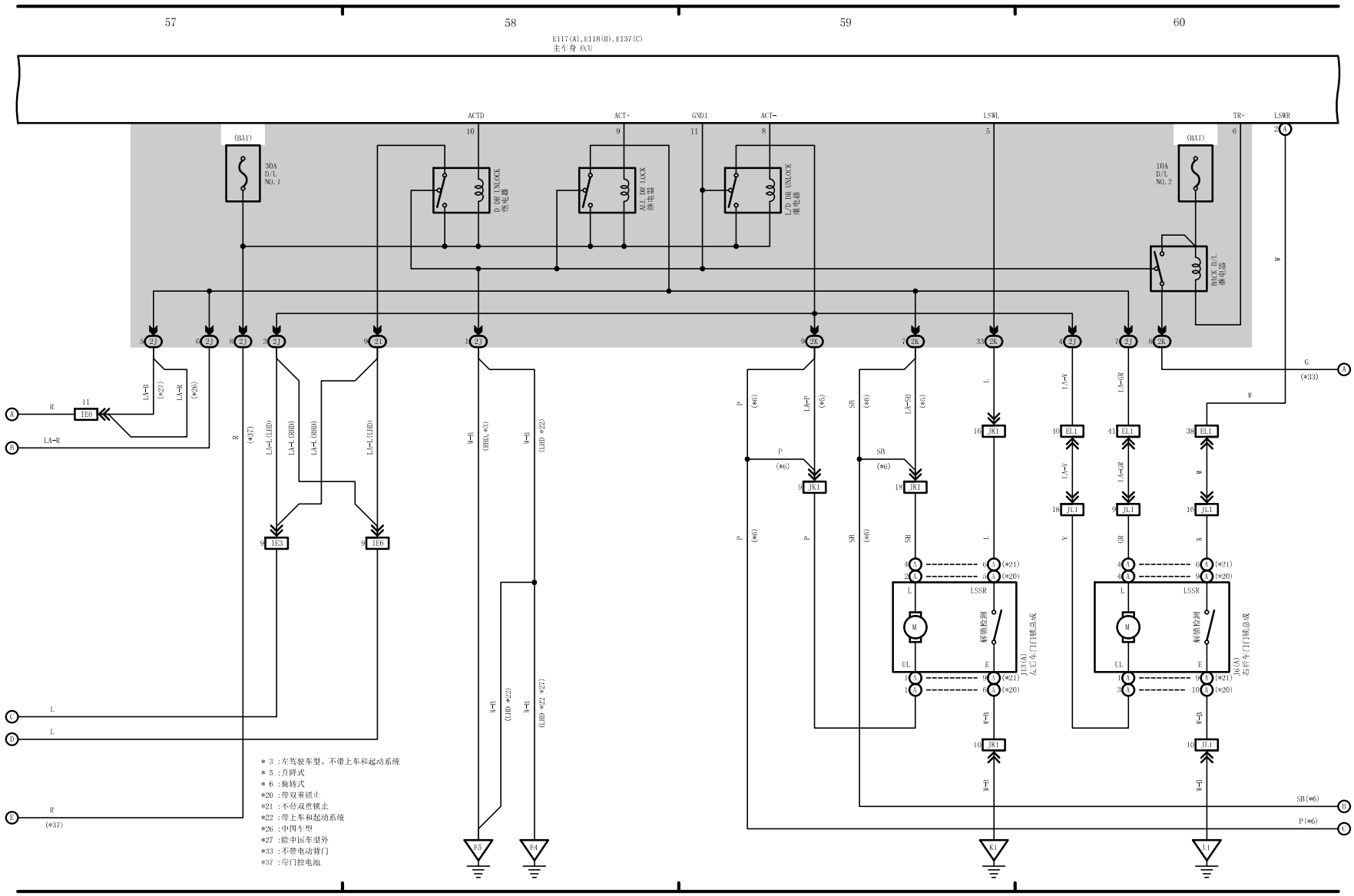

（接下页）

门锁控制（2015 年 8 月之后生产）

背门开启器（不带电动背门）（2015 年 8 月之后生产）

防盗（2015 年 8 月之后生产）

61

62

63

64

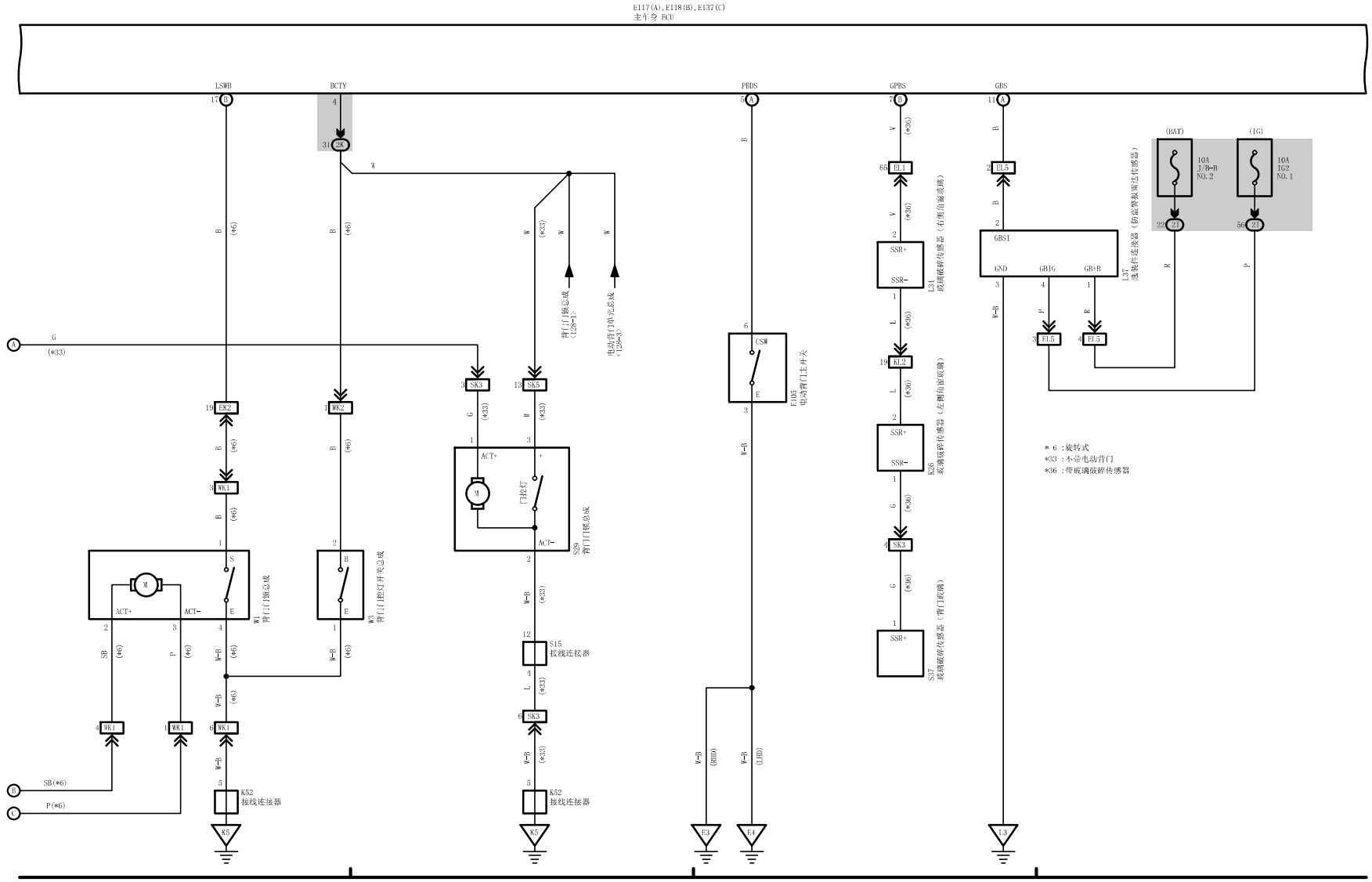

（接下页）

防盗（2015 年 8 月之后生产）

遥控后视镜（带伸缩机构）（2015 年 8 月之后生产）

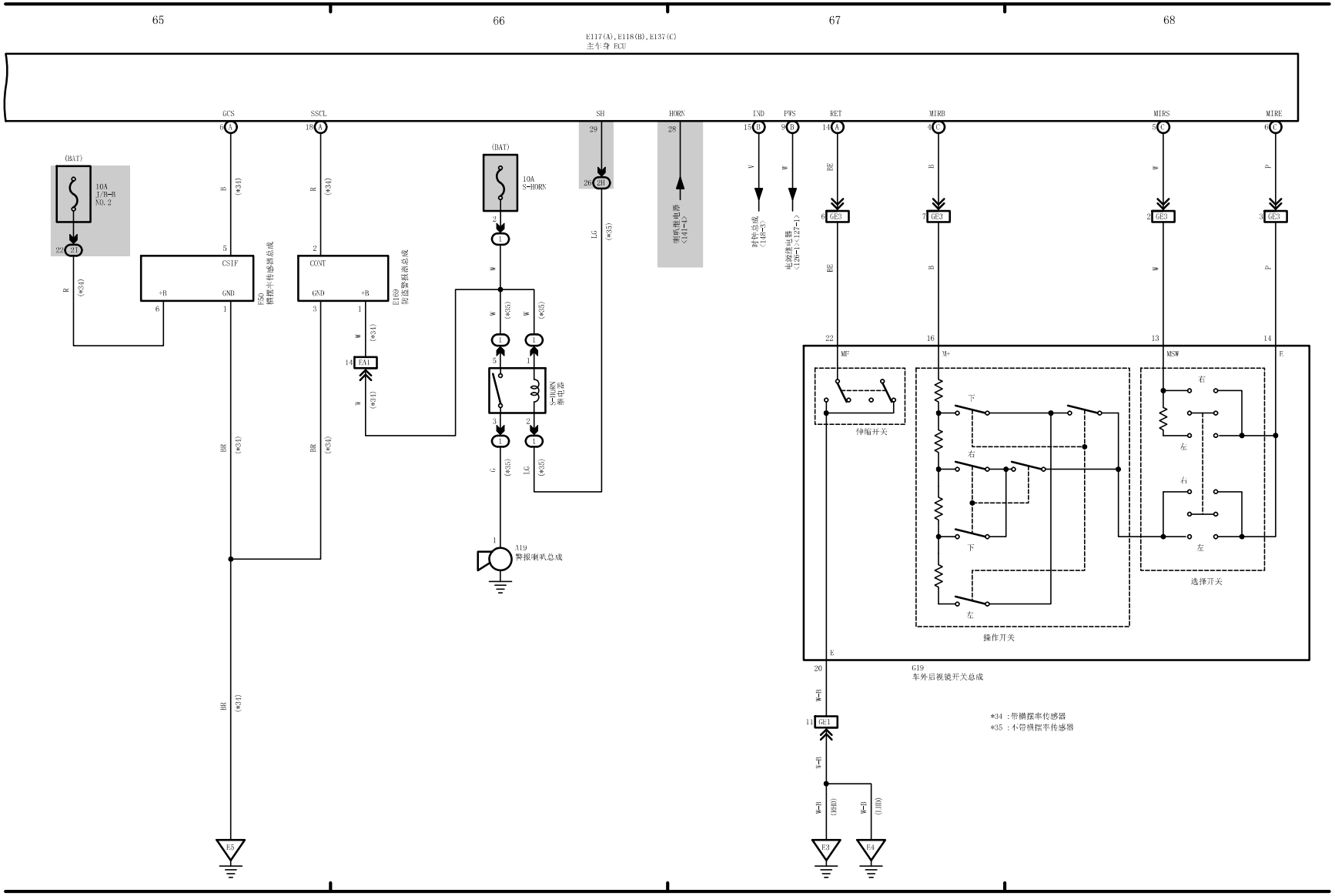

遥控后视镜（带伸缩机构）（2015 年 8 月之后生产）
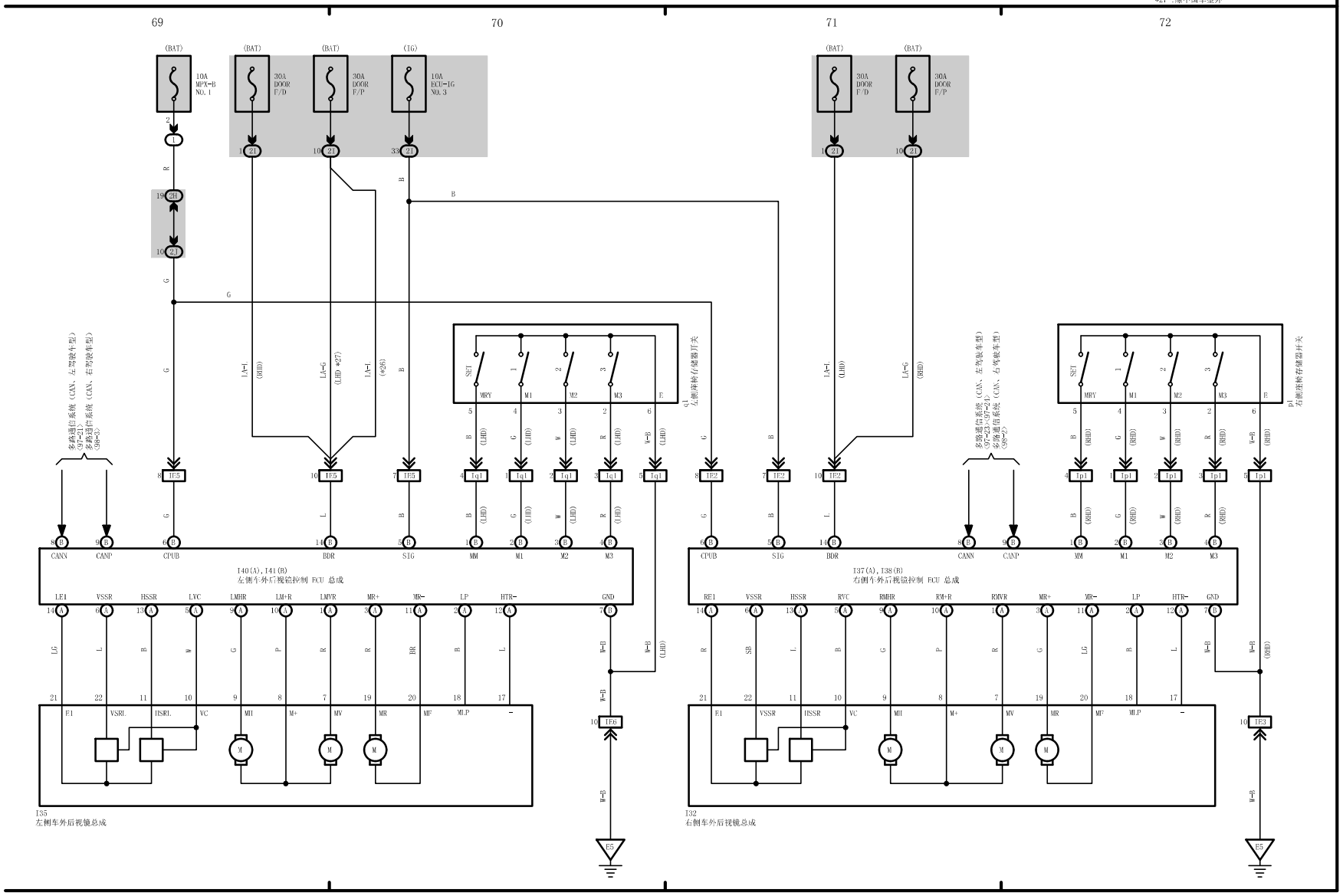
*26 :中国车型
*27 :除中国车型外